NAPOLEON

FOYERS À BOIS

FOYERS À BOIS

napoleon.com

NAPOLEON

Ajoutez un élément chaleureux à votre maison grâce aux foyers à bois Napoléon.

High Country™ 3000 ECO .....4 - 5

High Country™ 5000 .....6 - 7

High Country™ 6000 .....8 - 9

High Country™ 8000 .....10 - 11

Caractéristiques exceptionnelles.....12

Caractéristiques, options et accessoires.....12

Anatomie d'un foyer parfait.....13

Spécifications et schémas.....14 - 15

Foyer High Country™ 5000 illustré avec des panneaux de briques décoratifs lisses.

Page couverture - Foyer High Country™ 8000 illustré avec des panneaux de briques décoratifs traditionnels.

TROUVEZ LE FOYER QUI FERA VOTRE BONHEUR

Depuis toujours, les gens se rassemblent autour d'un feu pour partager des moments des plus agréables.

Quelque chose de bien particulier est perceptible dans la lueur des flammes vacillantes qui rend les moments spéciaux encore plus réconfortants.

Les foyers Napoléon sont spécialement conçus pour égayer l'ambiance dans votre maison. Pour ce qui est du design, Napoléon offre une remarquable gamme d'options que vous pourrez intégrer à votre vision de l'esthétisme.

Un foyer ne fait pas que réchauffer une pièce ou y mettre de l'ambiance : il peut aussi augmenter la valeur de votre propriété. En matière de rénovation, l'ajout d'un foyer offre des rendements parmi les plus élevés pour votre plus grande satisfaction.

Chaque foyer Napoléon est couvert par la Garantie à Vie Limitée de Napoléon pour que vous puissiez profiter de la douce chaleur du feu pendant de nombreuses années.

High Country[MD] 3000 Eco

L'élégance rustique des foyers à bois

Le foyer à bois High Country[MD] 3000 Eco de Napoléon est la version plus petite du puissant foyer High Country[MD] 6000. Le foyer High Country[MD] 3000 Eco est doté d'un catalyseur, tout comme votre voiture. Ce foyer certifié EPA 2020 atteint les plus faibles niveaux d'émissions qui soient tout en maintenant son niveau de chaleur. Quatre conduits d'air secondaire en acier inoxydable suralimentent le processus de combustion et produisent un déploiement extraordinaire de **FLAMMES JAUNES DANSANTES**[*].

NZ3000H-1

Surface vitrée de la porte : 17 po H x 27 3/8 po L

Caractéristiques principales

- Convertisseur catalytique
- Dispositif de surveillance du catalyseur à affichage numérique
- Garantie à Vie Limitée de Napoléon
- Système autonettoyant d'avant-garde
- Porte de dérivation et déflecteur en fonte

Pour connaître les autres spécifications de cet appareil, consulter la page 14.

Caractéristiques et accessoires

Poignée Napoléon

Bornes de chenet d'acier en fini gris charbon

Gants résistants à la chaleur optionnels

Façade et portes arquées, grille supérieure et clé ornementale en fini fer forgé

Façade arquée avec panneaux ornementaux contemporains et portes en fonte peintes noires

Façade arquée avec panneaux ornementaux Héritage et portes en fonte peintes noires

Foyer High Country™ 3000 Eco illustré avec une façade arquée, des panneaux ornementaux contemporains et des portes en fonte noirs.

High Country[MD] 5000

L'élégance rustique des foyers à bois

Le foyer à bois High Country[MD] 5000 de Napoléon combine parfaitement une conception pleine vision d'inspiration européenne à l'aspect traditionnel et à la sensation d'un foyer d'antan. Les canaux de circulation d'air horizontaux et verticaux intégrés augmentent l'apport d'air sous et derrière les bûches pour permettre des allumages extrêmement rapides et favoriser une combustion propre en acheminant la fumée vers le haut et à l'arrière de la chambre de combustion. La porte vitrée et le pare-étincelles ZERO GRAVITY[MD] équilibrés fonctionnent facilement, ce qui permet d'allumer et de charger ce foyer sans le moindre effort. Prélassez-vous dans le rougeoiement d'un feu de bois qui ajoutera un luxe incomparable à votre espace préféré.

NZ5000-T

Surface vitrée de la porte : 20 7/16 po H x 30 1/2 po L

Pour connaître les autres spécifications de cet appareil, consulter la page 14.

Illustré avec la porte vitrée abaissée et des panneaux de briques décoratifs lisses

Illustré avec le pare-étincelles abaissé et des panneaux de briques décoratifs lisses

Illustré avec la porte vitrée abaissée et des panneaux de briques décoratifs traditionnels

Caractéristiques et accessoires

Bornes de chenet d'acier en fini gris charbon

Gants résistants à la chaleur (inclus)

Panneaux de briques décoratifs lisses et traditionnels

Poignée de porte (incluse)

Foyer High Country™ 5000 illustré avec des panneaux de briques décoratifs lisses.

High Country[MD] 6000

Un foyer remarquable

Le mariage parfait de style rustique et d'élégance jumelé à une technologie d'avant-garde fait de ce luxueux foyer le choix idéal qui saura ajouter beauté et esthétique à votre demeure. Le High Country[MD] 6000 se distingue de tous les autres foyers, lui valant de fièrement porter l'insigne de Napoléon. Grandement apprécié pour sa qualité et sa performance, chaque foyer Napoléon est soigneusement assemblé à la main pour vous offrir de nombreuses années de satisfaction.

NZ6000-1

Surface vitrée de la porte : 20 3/8 po H x 34 3/4 po L

Pour connaître les autres spécifications de cet appareil, consulter la page 15.

Façade et portes arquées, grille supérieure et clé ornementale en fini fer forgé

Portes arquées en fonte, façade arquée, grille supérieure et clé ornementale en fini peint noir

Caractéristiques et accessoires

Bornes de chenet en fini peint noir

Pare-étincelles arqué optionnel Fini peint noir

Gants résistants à la chaleur optionnels

Foyer High Country™ 6000 illustré avec des portes arquées, une façade, une grille supérieure et une clé ornementale en fini fer forgé.

High Country[MD] 8000

Nous réchauffons vos maisons et vos cœurs

Le High Country[MD] 8000 de Napoléon est un grand foyer à bois pleine vision doté d'une très grande surface vitrée. Le système exclusif de porte équilibrée ZERO GRAVITY[MD] permet une utilisation indépendante du pare-étincelles et de la vitre en céramique radiant la chaleur. Vous pouvez donc admirer les flammes à travers la surface vitrée, le pare-étincelles ou les deux, ceux-ci glissant aisément vers le haut derrière le mur. Comportant une grande chambre de combustion munie de briques réfractaires moulées, le High Country[MD] 8000 peut contenir jusqu'à 50 livres de bois.

NZ8000

Surface vitrée de la porte : 26 9/16 po H x 39 13/16 po L

Pour connaître les autres spécifications de cet appareil, consulter la page 15.

Illustré avec des panneaux de briques décoratifs lisses

Illustré avec des panneaux de briques décoratifs traditionnels

Illustré avec des panneaux de briques décoratifs victoriens

Caractéristiques et accessoires

Bornes de chenet d'acier en fini gris charbon

Gants résistants à la chaleur

Panneaux de briques décoratifs lisses

Panneaux de briques décoratifs traditionnels

Panneaux de briques décoratifs victoriens

Foyer High Country® 8000 illustré avec des panneaux de briques décoratifs traditionnels.

Caractéristiques exceptionnelles
de la technologie d'avant-garde de Napoléon

Aidez à protéger l'environnement avec un foyer à bois Napoléon

Le fait de chauffer votre demeure avec un foyer, un poêle ou un encastré Napoléon à haute efficacité n'engendre pas plus d'émission de dioxyde de carbone qu'un arbre se décomposant dans la forêt. En fait, si on considère le cycle complet du carbone, un appareil Napoléon chauffe votre maison de manière plus efficace tout en ayant moins d'impact sur l'environnement que tout autre mode de chauffage par combustible.

Une conception exceptionnelle

La finesse des détails est perceptible dans chaque aspect des foyers Napoléon... chacun d'entre eux est fabriqué à la main avec fierté et excellence.

Soufflerie silencieuse

Des roulements à billes de type « H » extrêmement résistants à la chaleur sont utilisés dans les souffleries Napoléon. De qualité supérieure, ces souffleries à vitesse variable créent un confort durable pour votre demeure. Disponible avec les modèles NZ3000H-1 et NZ6000-1 seulement.

Système de porte ZERO GRAVITY[MD]

Le système de porte ZERO GRAVITY[MD] sur les modèles 5000 et 8000 est composé d'une porte vitrée et d'un pare-étincelles dotés d'un mécanisme à poulies et rouleaux précis qui a été testé et éprouvé pour 60 ans d'utilisation. Ce système permet une utilisation indépendante du pare-étincelles et de la vitre qui glissent aisément derrière le mur.

Caractéristiques/Options/Accessoires

Choix de panneaux de briques décoratifs

Panneaux de briques décoratifs lisses
(modèles NZ5000 et NZ8000 seulement)

Panneaux de briques décoratifs traditionnels
(modèles NZ5000 et NZ8000 seulement)

Panneaux de briques décoratifs victoriens
(modèle NZ8000 seulement)

Accessoires

Bornes de chenet d'acier en fini gris charbon
(modèle NZ6000 exclu)

Bornes de chenet en fini peint noir
(modèle NZ6000 seulement)

Gants résistants à la chaleur

Poignée Napoléon

Pare-étincelles arqué en fini peint noir
(modèle NZ6000 seulement)

High Country[MD] 3000 Eco

Anatomie d'un foyer parfait

1. L'air comburant primaire est acheminé dans l'appareil en entrant par la prise d'air extérieur située sur le côté inférieur de l'appareil.
2. Le catalyseur augmente l'efficacité, diminue les émissions et procure des durées de combustions plus longues.
3. La combustion se produit à l'intérieur de la chambre de combustion, la fumée et les gaz sont déviés par un grand déflecteur à travers un catalyseur (semblable à la technologie utilisée dans les voitures) qui brûle les gaz nocifs. Lors de la combustion de ces gaz, le catalyseur irradie plus de chaleur dans la pièce pour une efficacité optimale.
4. Le système d'évent d'air chaud par gravité optionnel peut être utilisé pour distribuer la chaleur aux pièces adjacentes (situées soit au-dessus, soit à côté de la pièce où se trouve le foyer).
5. La soufflerie optionnelle est le moyen idéal pour favoriser une circulation d'air dans votre maison. Lorsque l'emplacement le permet et que votre climat n'est pas sujet à de froids extrêmes, cette soufflerie peut aussi être installée de façon à utiliser l'air frais extérieur pour introduire une « pression positive » dans la maison. La puissante soufflerie de 320 PCM peut être installée à distance de l'appareil (p. ex. dans le sous-sol) pour obtenir une circulation d'air accrue et conserver un fonctionnement silencieux.
6. Chaleur radiante.
7. Un contrôle à levier permet de régler la rapidité de la combustion.
8. Vitre en céramique à haute température durable.
9. L'air primaire est dirigé vers le bas, le long de la vitre avant d'être consumé afin d'aider à garder la vitre propre.
10. La paroi externe est entièrement isolée pour réduire le dégagement.
11. L'air secondaire préchauffé est injecté dans le haut de la chambre de combustion pour aider à brûler les gaz non brûlés avant qu'ils n'atteignent le catalyseur. Ceci produit un déploiement de flammes remarquable et permet d'extraire un maximum de chaleur de chaque chargement de bois.
12. Le déflecteur et la porte de dérivation en fonte durables facilitent l'allumage et les rechargements en bois.
13. L'air frais ambiant circule autour de la chambre de combustion et est retourné dans la pièce pour plus de chaleur.

Approuvé avec les cheminées : Toute cheminée de 7 po de diamètre homologuée selon ces normes peut être installée. En conformité avec ces normes, l'appareil peut aussi être raccordé à toute cheminée homologuée selon les normes CAN/ULC-S604 et CAN/ULC-S629 pour le Canada ou UL-103HT pour les États-Unis.

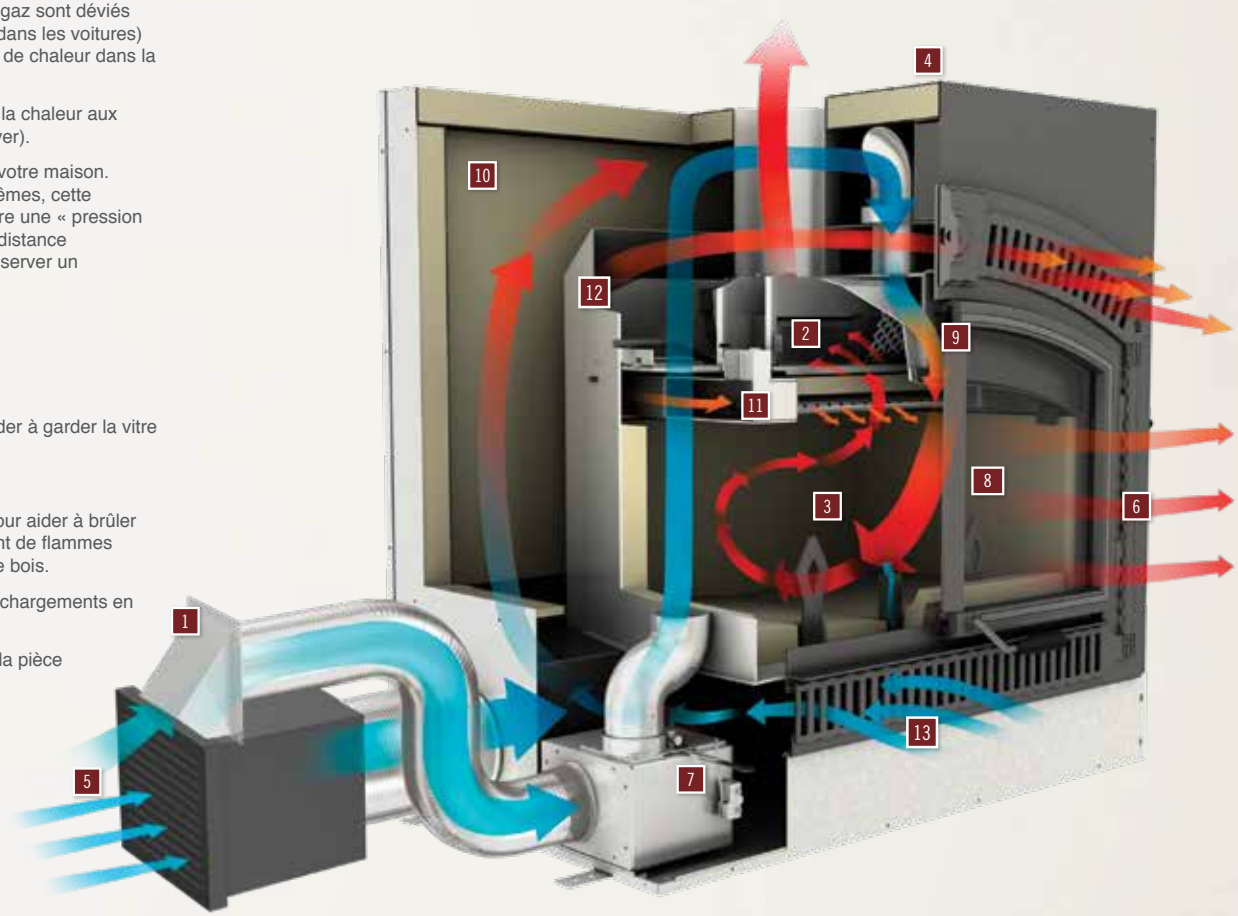

Dégagements minimaux aux combustibles

Minimum pour le foyer	0 po des espaceurs (arrière) 6 po des côtés
Plafond de l'enceinte	84 po de la base de l'appareil
Plafond (en avant du foyer)	84 po de la base de l'appareil
Cheminée	2 po (suivez les instructions du fabricant)
Évents d'air chaud par gravité	1 po
Tablette jusqu'au-dessus de la façade	de 12 po (tablette ressort de 2 po) jusqu'à 18 po (tablette ressort de 8 po)
Base de protection minimale	surface incombustible de 20 po x 54 po

Options d'évent d'air chaud

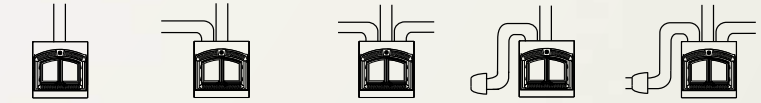

Sans conduit | Option d'évent d'air chaud par gravité - Un conduit | Option d'évent d'air chaud par gravité - Deux conduits | Chauffage central | Option de chauffage central et d'évent d'air chaud par gravité

High Country™ 3000 Eco

Illustré aux pages 4 et 5

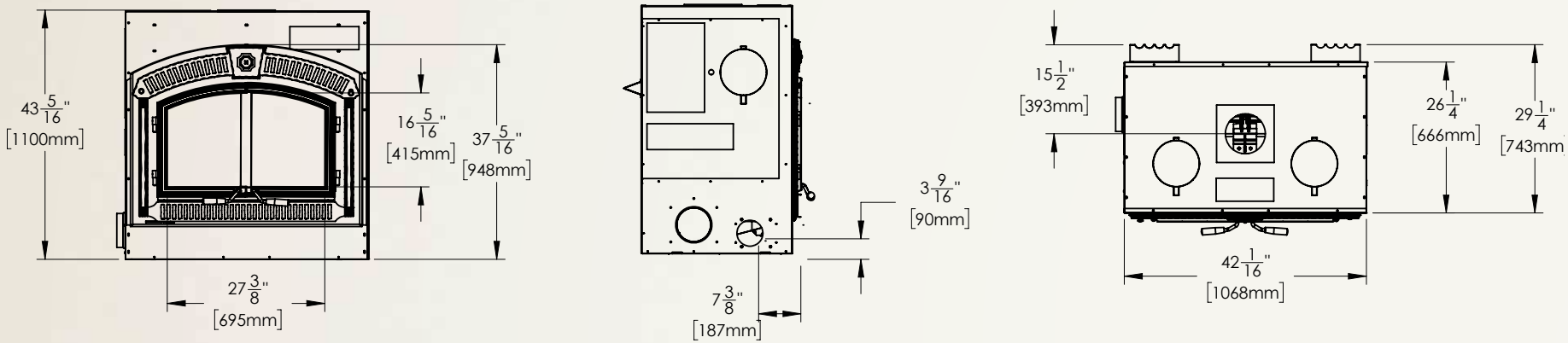

High Country™ 5000

Illustré aux pages 6 et 7

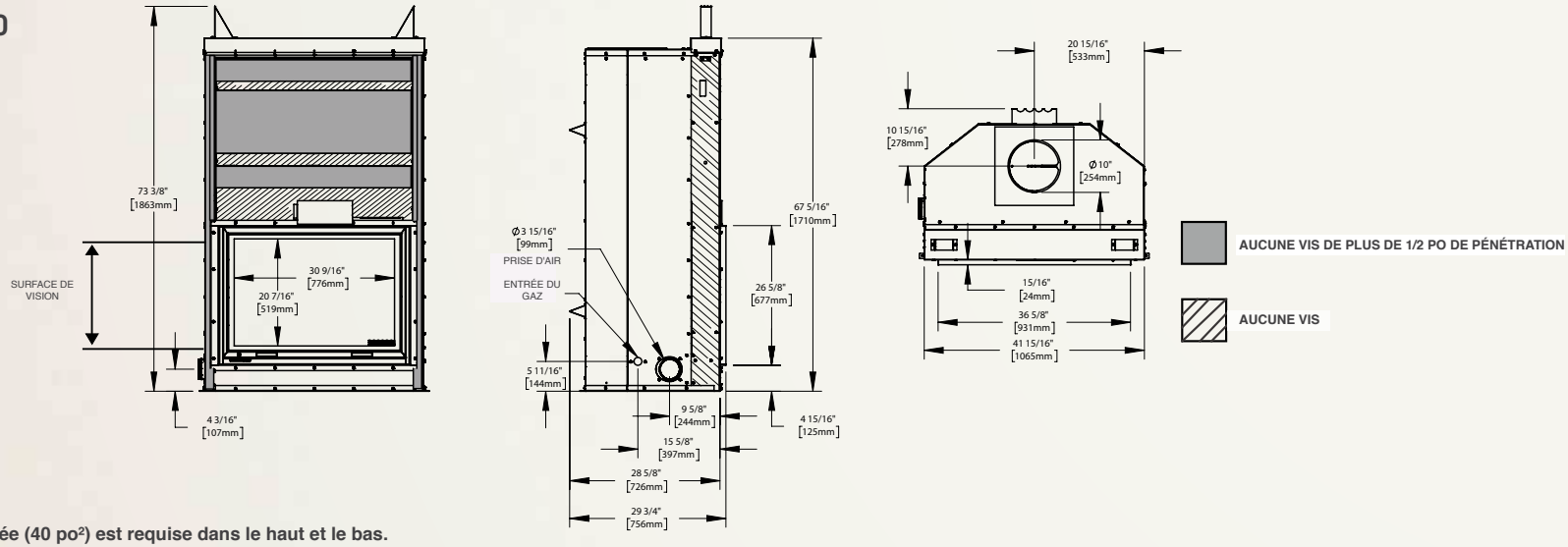

AVIS : Une enceinte ventilée (40 po²) est requise dans le haut et le bas.

Modèle	Chambre de combustion (pi³)	Surface chauffée (pi²)	Émission (grammes par heure)	Longueur maximale des bûches	Diamètre de la cheminée	Air extérieur pour la combustion	Certifié EPA	Homologué pour maisons mobiles	Chauffage central ou soufflerie	Ouverture de la porte		Dimensions de la vitre		Surface vitrée (po²)	Poids des briques	Poids sans les briques
										Largeur	Hauteur	Largeur	Hauteur			
NZ3000H-1*	2,3	2000 +	1,38	25 po	7 po	Oui	Oui	Non	Optionnel	40 po	31 11/16 po	27 3/8 po	17 po	391	103 lb	448 lb
NZ5000**	6,6	1000	4,6	24 po	8 po	Oui	Oui	Non	N/D	36 5/8 po	26 5/8 po	30 1/2 po	20 7/16 po	623	193 lb	552 lb

*Testé et homologué par Services Polytests inc. selon les MÉTHODES D'ESSAI de l'EPA ALT-125, ASTM, E2515, ASTM E3053 et CSA B415.1 pour les APPAREILS DE CHAUFFAGE AU BOIS AVEC CATALYSEUR POUR LES ÉMISSIONS ET L'EFFICACITÉ selon les normes d'émissions EPA de 2020 avec du bois de corde (norme EPA 40 CFR section 60, sous-section AAA). CERTIFIÉ CONFORME AUX NORMES D'ÉMISSION DE PARTICULES DE 2020.

Les valeurs peuvent varier en fonction du plan d'étage, du degré d'isolation de la maison et du type de bois utilisé. BTU/h testés (pour les émissions seulement) avec du bois mou - sans ravitaillement.
Les résultats des tests de Wolf Steel ltée donnent des BTU réalistes et sont réalisés avec du bois franc et un ravitaillement normal. Le rendement de chaleur variera selon le tirage de la cheminée ainsi que selon le type, le degré d'humidité et la grosseur des bûches.

High Country™ 6000

Illustré aux pages 8 et 9

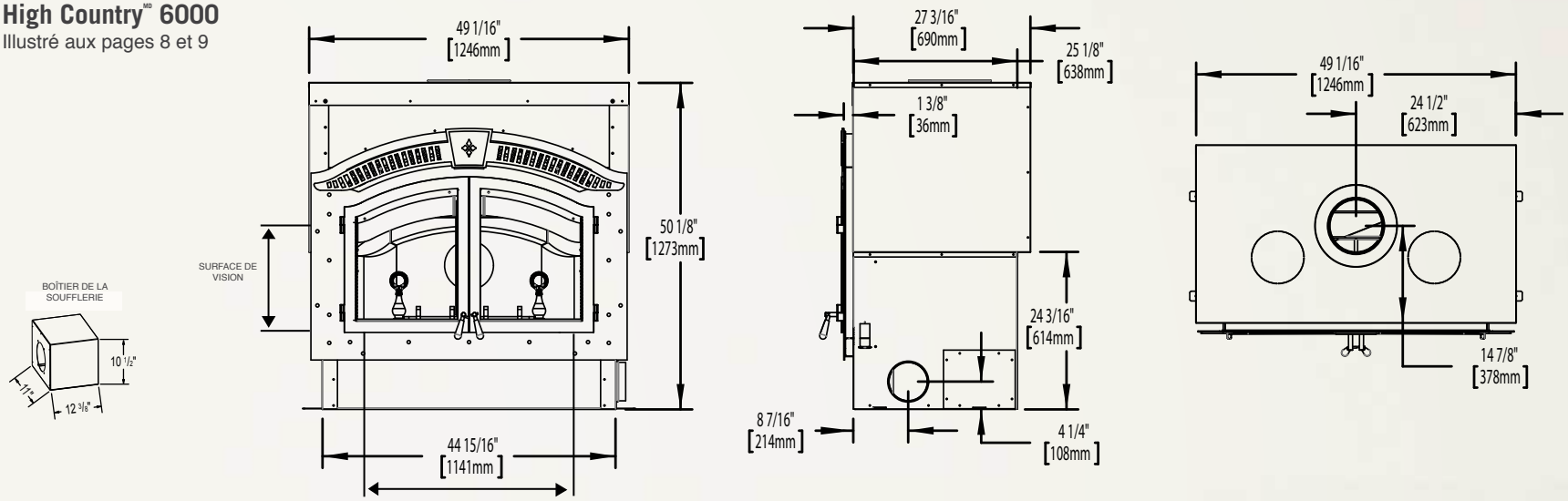

High Country™ 8000

Illustré aux pages 10 et 11

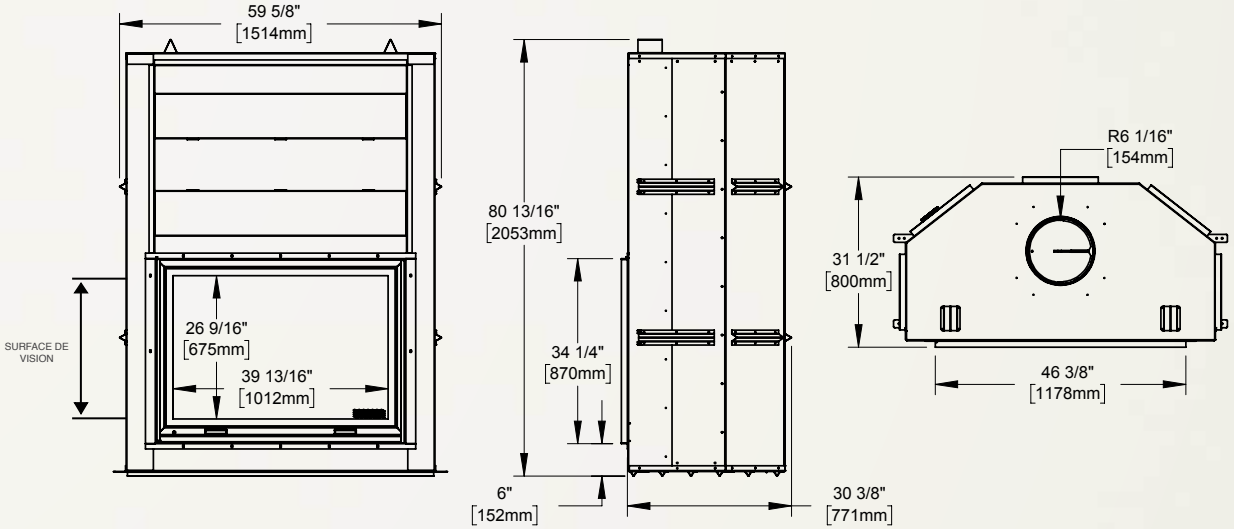

Modèle	Chambre de combustion (pi³)	Surface chauffée (pi²)	Émission (grammes par heure)	Longueur maximale des bûches	Diamètre de la cheminée	Air extérieur pour la combustion	Certifié EPA	Homologué pour maisons mobiles	Chauffage central ou soufflerie	Ouverture de la porte		Dimensions de la vitre		Surface vitrée (po²)	Poids des briques	Poids sans les briques
										Largeur	Hauteur	Largeur	Hauteur			
NZ6000-1**	4,8	3000 +	N/D	32 po	8 po	Oui	N/D	Non	Optionnel	48 1/2 po	26 5/8 po	34 3/4 po	16 5/8 po	708	110 lb	583 lb
NZ8000**	9,65	1000	2,2	32 po	10 po	Oui	Oui	Non	Non	46 3/8 po	34 1/4 po	22 po	28 1/2 po	1057	300 lb	1150 lb

*Testé et homologué par Services Polytests inc. selon les MÉTHODES D'ESSAI de l'EPA ALT-125, ASTM, E2515, ASTM E3053 et CSA B415.1 pour les APPAREILS DE CHAUFFAGE AU BOIS AVEC CATALYSEUR POUR LES ÉMISSIONS ET L'EFFICACITÉ selon les normes d'émissions EPA de 2020 avec du bois de corde (norme EPA 40 CFR section 60, sous-section AAA). CERTIFIÉ CONFORME AUX NORMES D'ÉMISSION DE PARTICULES DE 2020.

Les valeurs peuvent varier en fonction du plan d'étage, du degré d'isolation de la maison et du type de bois utilisé. BTU/h testés (pour les émissions seulement) avec du bois mou - sans ravitaillement.
Les résultats des tests de Wolf Steel ltée donnent des BTU réalistes et sont réalisés avec du bois franc et un ravitaillement normal. Le rendement de chaleur variera selon le tirage de la cheminée ainsi que selon le type, le degré d'humidité et la grosseur des bûches.

NAPOLÉON

CÉLÈBRE PLUS DE 40 ANS D'EXISTENCE CONSACRÉS À LA CONCEPTION DE PRODUITS DE CONFORT AU FOYER

7200, Route Transcanadienne, Montréal, Québec H4T 1A3
24 Napoleon Road, Barrie, Ontario, Canada L4M 0G8
103 Miller Drive, Crittenden, Kentucky, USA 41030

Tél. : 514 737-6294
napoleon.com

Détaillant autorisé

Consultez le manuel d'instructions pour les directives d'installation complètes et les exigences de dégagement aux matériaux combustibles. Consultez la réglementation et les codes du bâtiment locaux et nationaux. Toutes les spécifications sont sujettes à modifications sans préavis en raison des améliorations constantes apportées au produit. Les produits peuvent différer légèrement des illustrations. Le rendement thermique variera selon le type, la qualité et le degré d'humidité des bûches. Napoléon est une marque de commerce déposée de Wolf Steel ltée. © Wolf Steel ltée.

Imprimé au Canada
ADBRN1-WBFP-FR 05/2021