NAPOLEON

FLAMME REMARQUABLE
INSTALLATION FACILE

RIVERSIDE[MD] 36

GSS36CFNE - FOYER AU GAZ EXTÉRIEUR

NAPOLEON

napoleon.com

Riverside[MD] 36 pleine vision

Le Riverside[MD] 36 pleine vision de Napoléon est un superbe foyer au gaz extérieur contemporain. Il est entièrement fabriqué en acier inoxydable de qualité qui saura résister aux environnements les plus difficiles. Unique à la catégorie des foyers extérieurs, vous pouvez doter le Riverside[MD] 36 pleine vision d'un écran de protection optionnel. Avec la possibilité de choix entre deux ensembles de bûches de luxe, de bouleau ou de chêne, vous allez tomber sous le charme de votre nouveau foyer au gaz extérieur. Délaissez votre cuisine; votre cour arrière va bientôt devenir votre nouveau lieu de rassemblement pour votre famille et vos amis.

Caractéristiques du produit

- 35 9/16 po H x 42 po L x 20 3/16 po P
- Jusqu'à 40 000 BTU
- Aucune évacuation ni cheminée requises
- Choix d'ensembles de bûches de bouleau ou de chêne de luxe
- Ensemble de conversion au propane disponible
- Système d'allumage électronique avec contrôle ajustable intégré pour la flamme et interrupteur mural optionnel
- Système de contrôle du gaz SAFE GUARD[MD] sécuritaire à 100 % qui coupe l'arrivée du gaz automatiquement et rapidement pour votre tranquillité d'esprit
- Télécommande incluse
- Panneaux décoratifs simili-briques rouge rustique ou gris offerts en option
- Ensemble de couvercle et pare-étincelles en acier inoxydable offerts en option

Caractéristiques/Options/Accessoires

Ensemble de bûches de bouleau de luxe

Ensemble de bûches de chêne de luxe

Écran de protection en acier inoxydable
Optionnel

Couvercle en acier inoxydable
Optionnel

Panneaux décoratifs simili-briques gris optionnels

Panneaux décoratifs simili-briques rouge rustique optionnels

Télécommande
Incluse

Flexibilité d’installation

Profitez d’une installation simple et de possibilités quasi illimitées. L’appareil ne requiert aucune évacuation ni cheminée. Il est parfait à n’importe quel endroit dans votre cour!

Spécifications

Modèle	BTU (puissance à l'entrée)	Évacuation	Hauteur		Largeur avant		Profondeur		Type de vitre
			Réelle	Ossature	Réelle	Ossature	Réelle	Ossature	
GSS36CFNE	40 000	S.O.	35 9/16 po	46 9/16 po	42 po	44 po	20 3/16 po	20 1/2 po	Trempée

VUE DE FACE

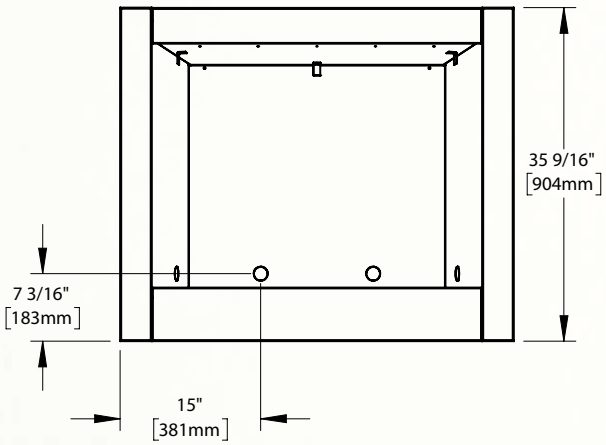

VUE DU CÔTÉ DROIT

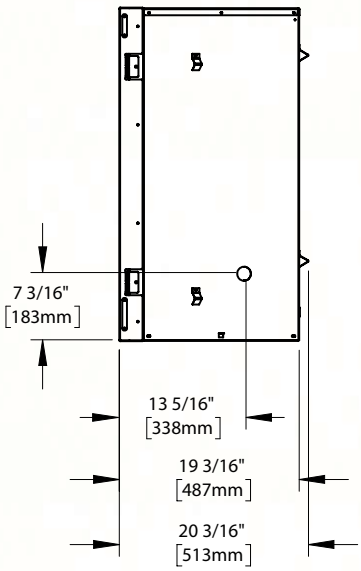

VUE DE DESSUS

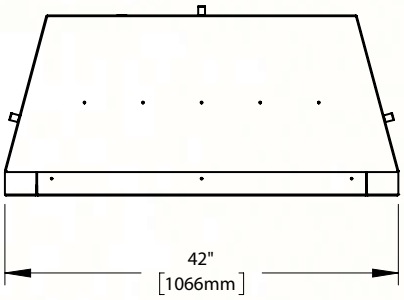

Détaillant autorisé

7200, Route Transcanadienne, Montréal, Québec H4T 1A3
24 Napoleon Road, Barrie, Ontario, Canada L4M 0G8
103 Miller Drive, Crittenden, Kentucky, USA 41030

Tél. : 1 888-721-7253
napoleon.com

Consultez le manuel d'instructions pour les directives d'installation complètes et les exigences de dégagement aux matériaux combustibles. Consultez les codes du bâtiment locaux et nationaux en plus de la réglementation sur le gaz. Toutes les spécifications sont sujettes à modifications sans préavis en raison des améliorations constantes apportées au produit. Les produits peuvent différer légèrement des illustrations. Napoléon est une marque de commerce déposée du Groupe Wolf Steel inc. Certifié aux normes ANSI Z21.97-2012 / CSA 2.41-2012 POUR LES APPAREILS DÉCORATIFS EXTÉRIEURS AU GAZ.

Imprimé au Canada
03/2021