NAPOLEON

POÊLE ET ENCASTRÉ À BOIS CONTEMPORAINS ET À COMBUSTION PROPRE

NOUVEAUX S25 ET S25i

NAPOLEON

napoleon.com

La série S s'agrandit

Napoléon est ravi d'élargir la série S avec son poêle à bois S25 et son encastré à bois S25i de taille moyenne. Grâce à la technologie de combustion propre, à faibles émissions et à rendement élevé, le confort et la tranquillité d'esprit sont assurés. Leur aspect contemporain s'intègre à tous les décors et la construction en fonte garantit la fiabilité pour les années à venir.

Caractéristiques des produits

- Jusqu'à 70 000 BTU
- Capacité de la chambre de combustion de 2,5 pi³
- Durée de combustion de 16 heures
- Taux d'émission moyen pondéré : 1,3 g/heure
- Efficacité globale moyenne pondérée : 76 %
- Testés et certifiés EPA 2020 avec du bois de corde
- Dessus de caisson robuste de 5/16 po
- Déflecteur en fibre de céramique
- Charnières dissimulées et très grande surface vitrée
- Poêle à bois à l'aspect contemporain, de taille moyenne, doté d'une porte, d'un pare-cendres et d'un piédestal en fonte (S25)
- Encastré à bois de taille moyenne doté d'une porte en fonte (S25i)
- Tiroir à cendres coulissant avec récipient à cendres amovible et couvercle qui facilitent l'enlèvement des cendres (en option pour le S25)
- Écran thermique supérieur et arrière inclus (S25)
- Système de soufflerie double inclus (S25i)

2020 CERTIFIÉ EPA

Caractéristiques/Accessoires

Poignée

Récipient à cendres amovible optionnel
*** S25 seulement**

Soufflerie optionnelle
*** S25 seulement (incluse sur le S25i)**

Gants résistants à la chaleur optionnels

Spécifications

Modèle	Débit de chaleur BTU*	Débit de chaleur BTU (combustion rapide)**	Capacité de la chambre de combustion (pi³)	Surface chauffée (pi²)***	Durée de combustion (heures)	Longueur maximale des bûches	Émission (grammes/heure)	Rendement		Homologué pour maisons mobiles	Soufflerie
								Pci	Pcs		
S25	19 195 - 54 057	70 000	2,5	Jusqu'à 2100	16	23 po	1,3	76 %	71 %	Non	Optionnelle
S25i	19 195 - 54 057	70 000	2,5	Jusqu'à 2100	16	23 po	1,3	76 %	71 %	Non	Incluse

* BTU/h testés (pour les émissions seulement) avec du bois mou - sans ravitaillement.
** Les résultats des tests de Wolf Steel ltée donnent des BTU réalistes et sont réalisés avec du bois franc et un ravitaillement normal.
Le rendement de chaleur variera selon le tirage de la cheminée ainsi que selon le type, le degré d'humidité et la grosseur des bûches.
*** Les valeurs peuvent varier en fonction du plan d'étage, du degré d'isolation/perte de chaleur de la maison, de l'emplacement géographique et du type de bois utilisé.

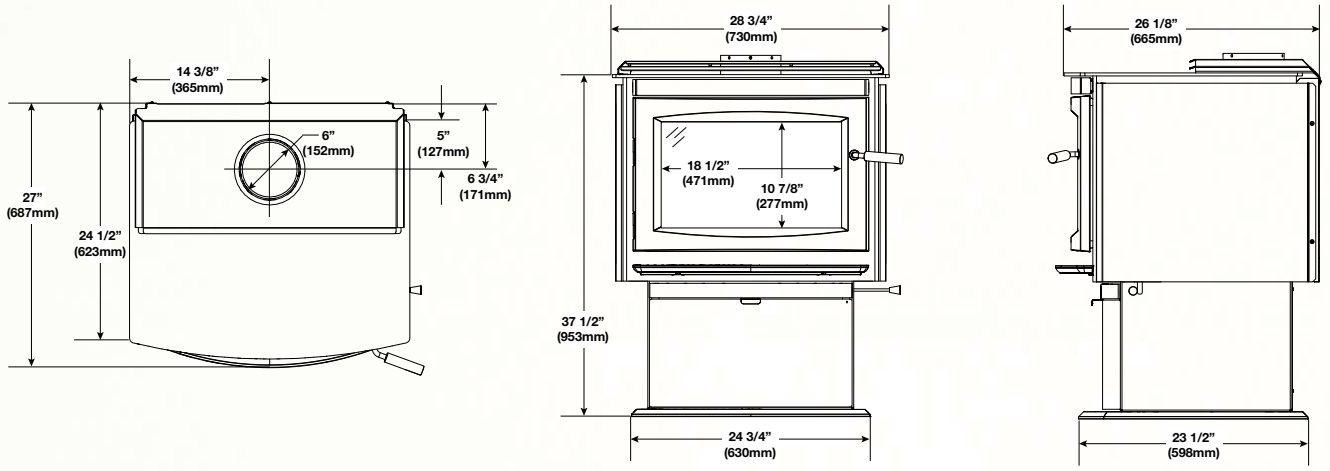

S25

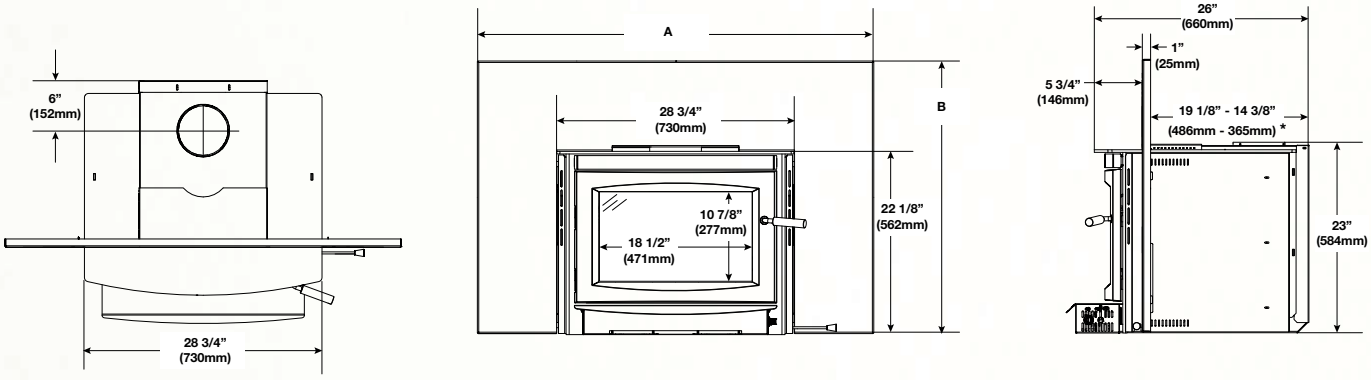

S25i

Détaillant autorisé

7200, Route Transcanadienne, Montréal, Québec, H4T 1A3
24 Napoleon Road, Barrie, Ontario, Canada L4M 0G8
103 Miller Drive, Crittenden, Kentucky, USA 41030

Tél. : 514 737-6294
napoleon.com

Consultez le manuel d'instructions pour les directives d'installation complètes et les exigences de dégagement aux matériaux combustibles. Consultez les codes du bâtiment locaux et nationaux en plus de la réglementation sur le gaz. Toutes les spécifications sont sujettes à modifications sans préavis en raison des améliorations constantes apportées au produit. Les produits peuvent différer légèrement des illustrations. Napoléon est une marque de commerce déposée du Groupe Wolf Steel inc.
Certifié aux normes ANSI Z21.97-2012 / CSA 2.41-2012 POUR LES APPAREILS DÉCORATIFS EXTÉRIEURS AU GAZ.

Imprimé au Canada
09/2020